オートラベリングシステム

LA-5 SERIES / LA-8 SERIES

上下貼機

- 化粧ラベルと表示ラベルを同時に貼付可能。
- LA-5 SERIESは最大240mm、LA-8 SERIESは最大150mmの台紙幅までお使い頂ける幅広仕様も製作可能です。（オプション）

OSP 大阪シーリング印刷株式会社

LA-5 SERIES / LA-8 SERIES 上下貼機

ラベル仕様

	■LA-5 SERIES	■LA-8 SERIES
台紙幅	15～120㎜、240㎜(オプション)	40～100㎜、150㎜(オプション)
ラベル長	15～300㎜	40～110㎜
ラベル間隔	3㎜以上	3㎜以上
ロール外径	φ280㎜	φ280㎜
紙管内径	φ76.5㎜	φ76.5㎜

印字仕様

■LA-8 SERIES

熱直接発色方式(熱転写方式はオプション)

ヘッド密度	12ドット/㎜(300dpi相当)
印字幅	80㎜、128㎜(オプション)
印字速度	100㎜/秒

■機器仕様

型式	LA-5 SERIES / LA-8 SERIES上下貼り(右搬送/左搬送)	
処理能力	60枚/分(ワークサイズ・ラベルサイズにより変動致します)	
品種登録数	LA-5 SERIES	100品種
	LA-8 SERIES	最大2,560品種(印字データ容量とフォーマット数によって減少)
駆動方式	LA-5 SERIES	ACサーボモータ
	LA-8 SERIES	ステッピングモータ
インターフェイス(LA-8 SERIES)	RS-232C、USB、LAN	
ソフトウェア(LA-8 SERIES)	専用のラベル編集ソフトウェアが別途必要	

コンベヤ	ベルト幅 200㎜ 長さ 985㎜+150㎜(排出ローラ) 高さ 795㎜(+80㎜、−0㎜) 搬送速度 20m/分(50Hz) 24m/分(60Hz)
外形寸法	1,200(幅)×770(奥行)×1,420(高さ)㎜
電源	AC100V±10% 50/60Hz
消費電力	最大1000W
使用環境	使用周囲温度0～35℃、 使用周囲湿度30～85%RH(結露しないこと)

※仕様は改良のために予告なく変更することがあります。

■外形寸法図 (単位：㎜)

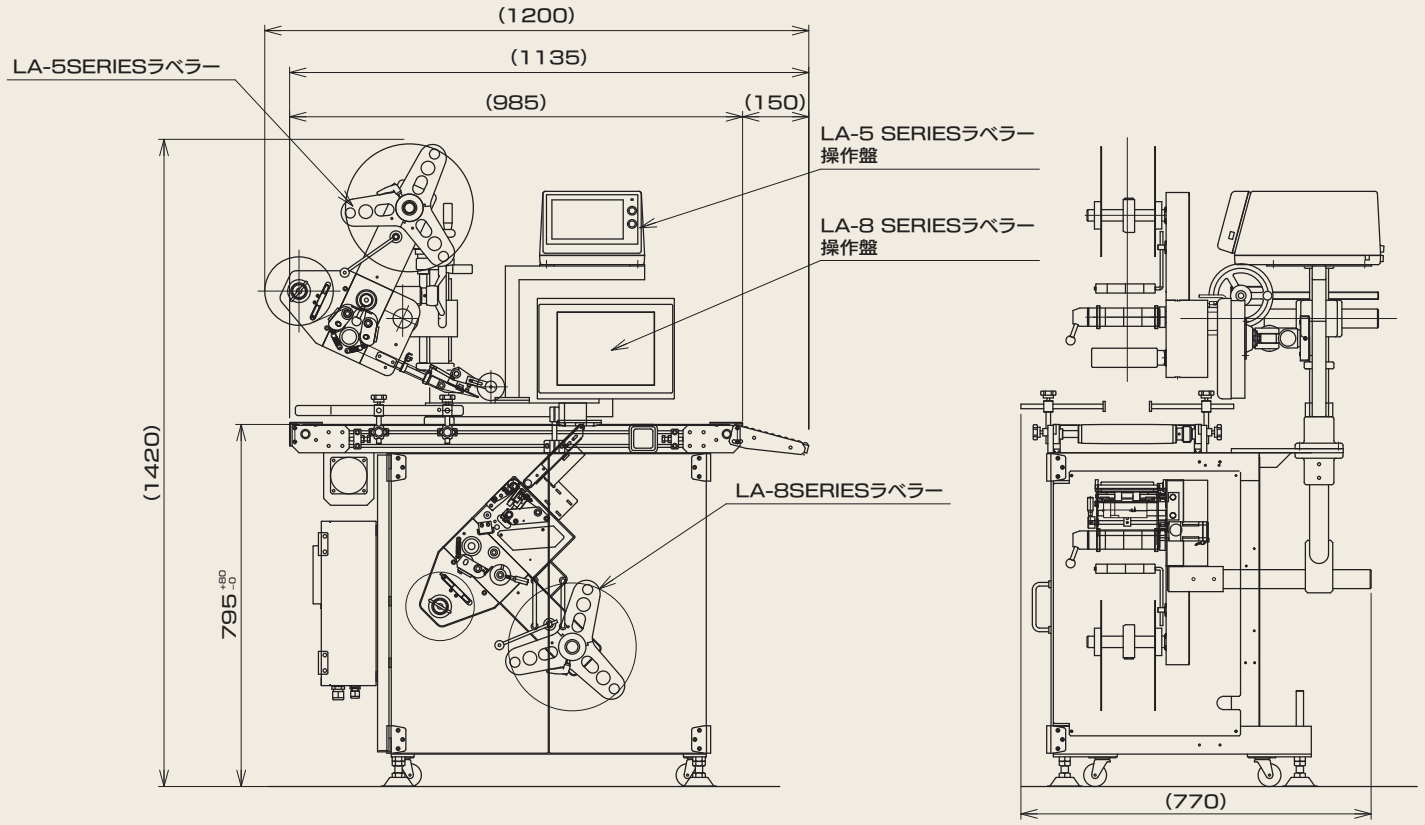

OSP 大阪シーリング印刷株式会社
東京営業部 中央区築地2-11-24 第29興和ビル4F・8F・9F TEL(03)3248-1759㈹
大阪営業部 大阪市天王寺区味原町13-21 OSP味原ビル TEL(06)6763-6771㈹
名古屋営業部 名古屋市中村区太閤3-1-18 名古屋KSビル5F TEL(052)451-1561㈹
支店 千葉・横浜・神戸
営業所 札幌・北日本・東北・福島・群馬・西東京・さいたま・長野・新潟・静岡・浜松・岐阜・金沢・京都・南大阪・岡山・広島・米子・四国・松山・高知・福岡・北九州・熊本・鹿児島・沖縄
https://www.osp.co.jp/

お問い合わせ先

2020.11